PERGEL
KONVEYÖR

PRODUCT CATALOGUE
КАТАЛОГ ПРОДУКЦИИ

PERGEL

KONVEYÖR

Все для конвейеров…

www.pergelkonveyor.com

HAKKIMIZDA / ABOUT US

Pergel Конвейер занимается проектированием и производством машин, предлагающих решения в соответствии с требованиями обрабатывающей промышленности по таким вопросам, как транспортировка, фильтрация и переработка отходов стружки и режущей жидкости

Наша компания, помимо таких продуктов, как конвейеры для стружки, сепараторы, системы центрифужные системы, лифты для стружки, способна создавать индивидуальные проекты и создавать централизованные системные решения. Pergel Конвейер, с более чем 25-летним производственным опытом, которая сочетает в себе мастерство с современным оборудованием и инженерии, осуществляет строгий контроль качества, начиная с проектирования продукта и заканчивая затяжкой последнего болта. Основной прицеп нашей компании является удовлетворение клиентов, также по окончании изготовления машин мы продолжаем предоставлять послепродажное обслуживание, запасные части и техническую поддержку с нашим высококвалифицированными специалистами.

Pergel Conveyor designs and manufactures machines that offer solutions according to the demands of the machining industry in matters such as the transportation, filtering and recovery of waste sawdust and cutting oil formed after machining.

In addition to products such as chip conveyors, separators, centrifuge systems, chip elevators, our company can make special designs for companies and produce central system solutions. With more than 25 years of manufacturing experience, Pergel Conveyor, which combines engineering and craftsmanship with the latest technology machinery, performs a strict quality-control application, starting from the design of the product, until it tightens the last bolt

Our company, which has adopted customer satisfaction as its basic principle, continues to offer its customers after-sales services such as spare parts, technical support and service for all machines whose production has been completed, with its experienced staff

PERGEL KONVEYÖR

СТАЛЬНОЙ ЛЕНТОЧНЫЙ КОНВЕЙЕР / STEEL PALLET CHIP CONVEYOR

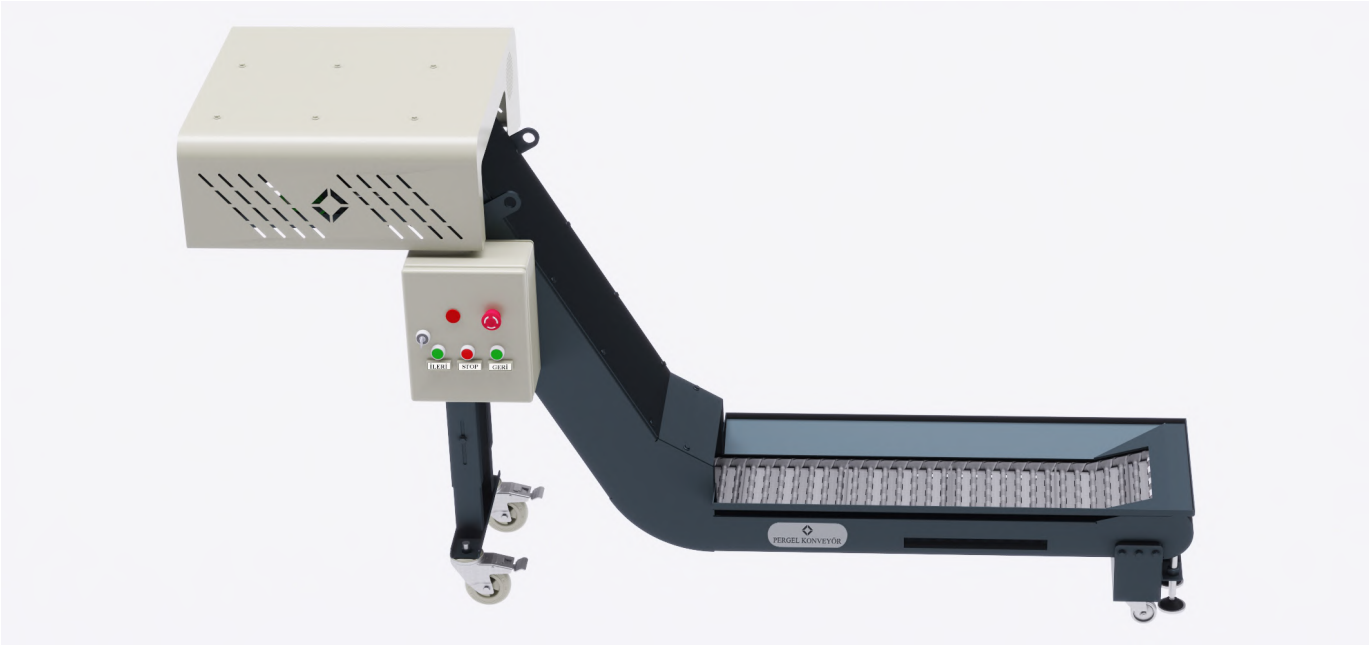

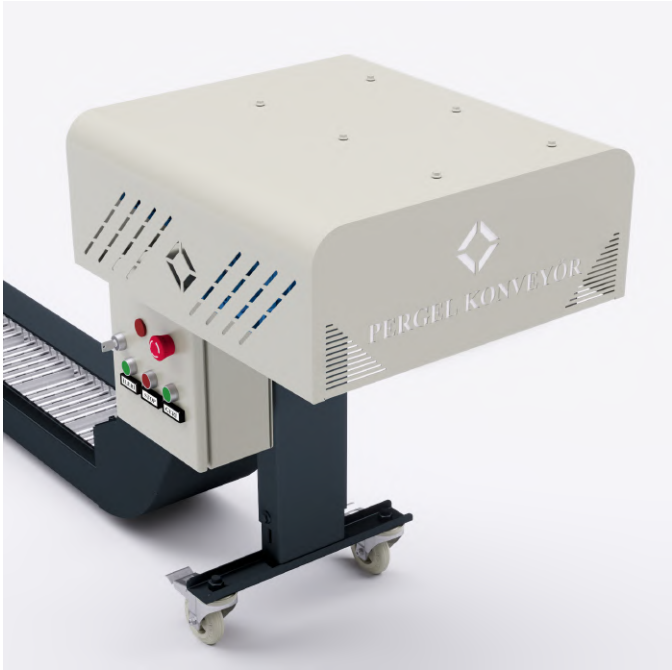

Конвейер используется для транспортировки крупной и сре дней стружки из станка путем отделения ее от охлаждающей/ режущей жидкости

Конвейер можно использовать в обрабатывающих центрах ЧПУ, универсальных станках, лазерных станках ЧПУ, плазменных станках ЧПУ и станки PUNCH

Используется для транспортировки длинной, крупной, спирально й стружки из таких материалов, как трансмиссионная сталь, производственная сталь, алюминиевые сплавы, а также волокно, телефон, делрин

Наиболее часто используемый тип конвейеров для транспортиро вки стружки

Не рекомендуется использовать в производствах с мелкой стружкой

These conveyors are the conveyors used to separate the rough chips and medium-rough chips from the cooling/cutting liquid and transport them out of the machine

They can be used in CNC machining centers, universal machine tools, CNC laser, CNC plasma and PUNCH benches

It is used to transport long, coarse, spiral chips from materials such as transmission steel, manufacturing steel, aluminum alloy metals,as well as fiber, teflon, delrin

It is the most commonly used chip conveyor model

It is not recommended to be used in fine machining

СКРЕБКОВЫЙ КОНВЕЙЕР / BOTTOM SCRAPPED CONVEYOR

Транспортировка наружу стужки материалов осуществляется внутри желоба посредством движущихся скребков

Обеспечивает транспортировку стружки, отделяя ее от охлаж дающей/режущей жидкости

Применяется для транспортировки пыли и крошек стружки при шлифовании и хонингования железа, чугуна, латунных сплавов, спеченных металлов, различных композиционных материалов

Рекомендуется использовать в обрабатывающих центрах с сильным стружкообразованием и в станках где не требуется много чистой жидкости

Не рекомендуется использовать в производствах с крупной.... стружкой

These conveyors transfer the chips out by rubbing on the ground with the scraping principle

It enables the chips to be transported by separating them from the cooling-cutting fluids

It is used to transport cast iron, pig iron, brass alloys, sintered metals, various composite materials, dust and crumb chips after grinding and honing

It is recommended to be used in machines that do not need clean liquid much and in machining centers that produce heavy chips

It is not recommended to be used in rough machining

МАГНИТНЫЙ КОНВЕЙЕР / MAGNETIC CONVEYOR

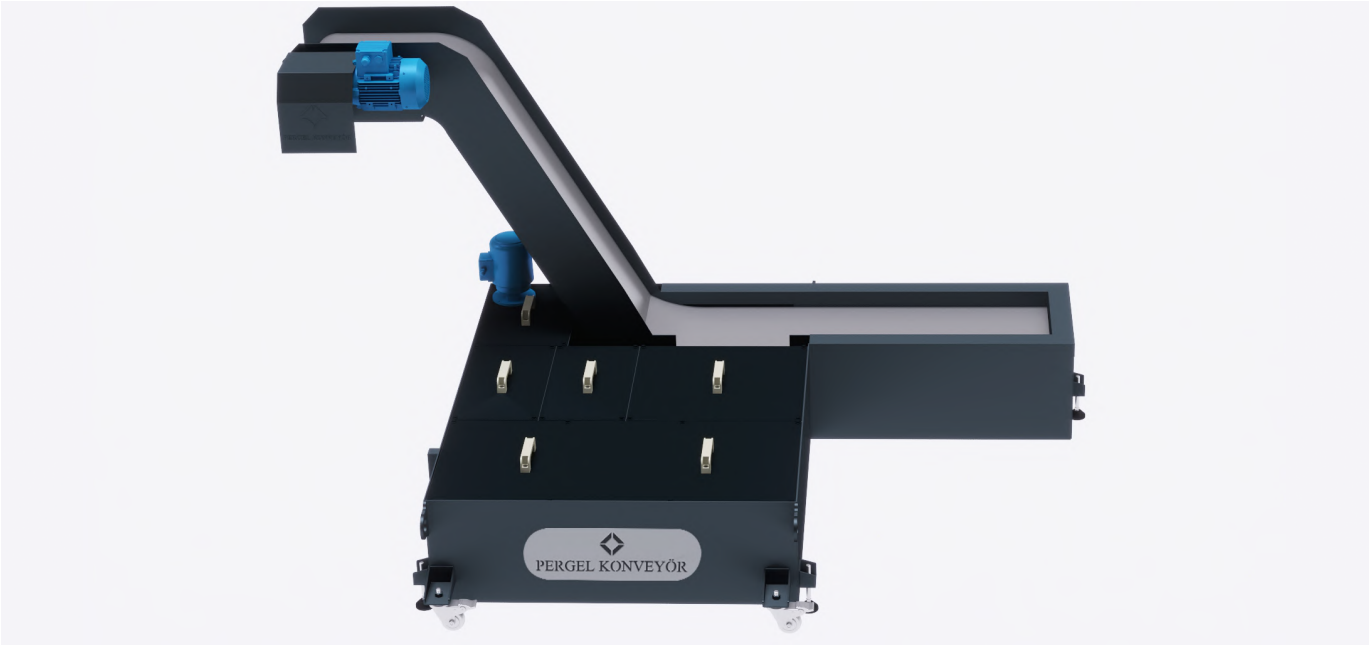

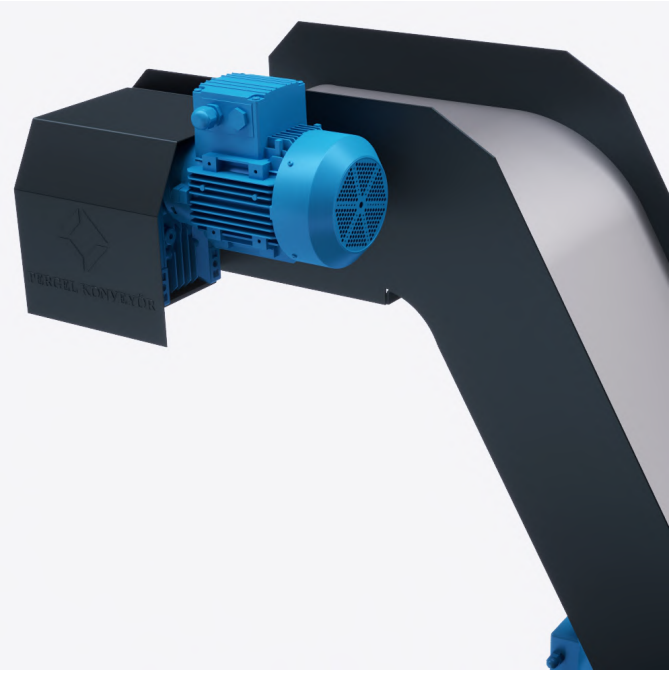

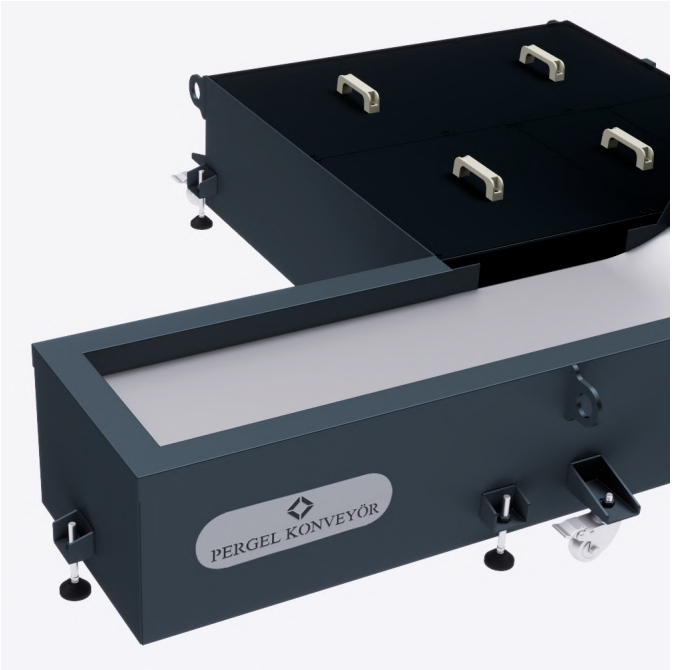

Благодаря магниту используемому в системе поддонов проявляются магнитные свойства, конвейер используется при транспортировке стружки размером с крошку, деталей и остатков выходящих из прессов, стружки из болтов

Поскольку магнитная транспортирующая часть не вступает в непосредственный контакт с поддоном или продуктом, невозможно повредить поддон или продукт

Магнитные конвейера являются самими дорогими конвейерами, из-за магнита используемого в поддоне

Рекомендуется транспортировать продукт если он не являет-. ся большим и тяжелым

Thanks to the magnet used in the pallet system, it is used in the transport of chips in the size of crumbs showing magnetic properties, in the transport of burrs and parts from the presses, in the transport of bolts

Since the magnetic carrier part does not come into direct contact with the pallet or the product, it is not possible to damage the pallet or the product

They are the highest conveyors in terms of cost due to the magnet used in the pallet

It is recommended if the product to be transported is not large and heavy.

ЛИНЕЙНЫЙ КОНВЕЙЕР / LINE CONVEYOR

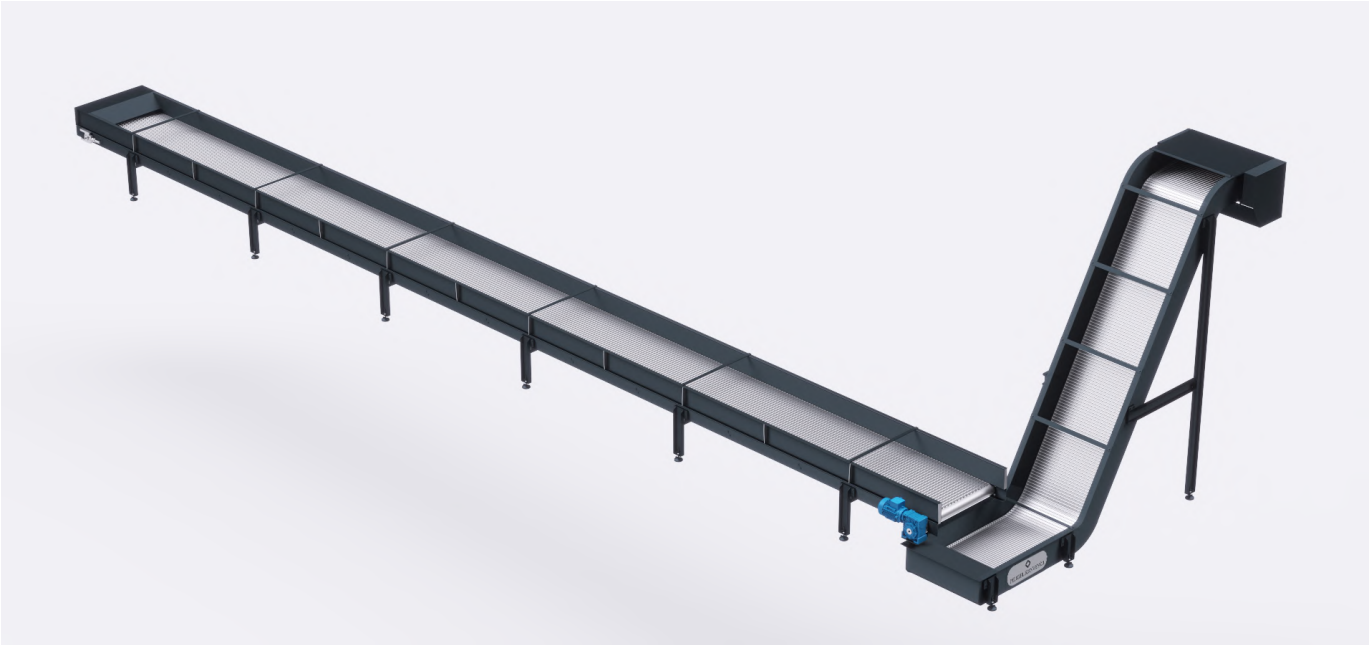

Такие конвейера нужны в обрабатывающих предприятиях, где имеется более одного ленточного конвейера, используются для сбора стружки со всех конвейеров на линии и транспортирования в контейнеры или в бункера

В зависимости от необходимости на конвейер могут быть добавлены аксессуары, такие как насосы, индикаторы, устройства контроля уровня, система щеток или маслосъемные скребки

Линейные конвейера, можно изготовлять под нужным углом, любыми размерами и с желаемым объемом транспортировки стружки. Не требует частых и сложных операций по техническому обслуживанию. Конвейера прочные и долговечные
Не требует частых и сложных операций по техническому обслуживанию. Прочный и долговечный

These conveyors are used in machining facilities where there is more than one steel pallet conveyor, to collect the chips coming from all conveyors on a line and to store them in containers or silos.

According to the need, accessories such as pumps, indicators, level control devices, brush system or oil scrapers can be added on the conveyor

Line conveyors can be manufactured in desired angles and dimensions and according to the desired chip carrying capacity

It does not require very frequent and complex maintenance operations

They are robust and long lasting.

КОНВЕЙЕР ДЛЯ ЛАЗЕРНЫХ СТАНКОВ / LASER CUTTING MACHINE BURR CONVEYOR

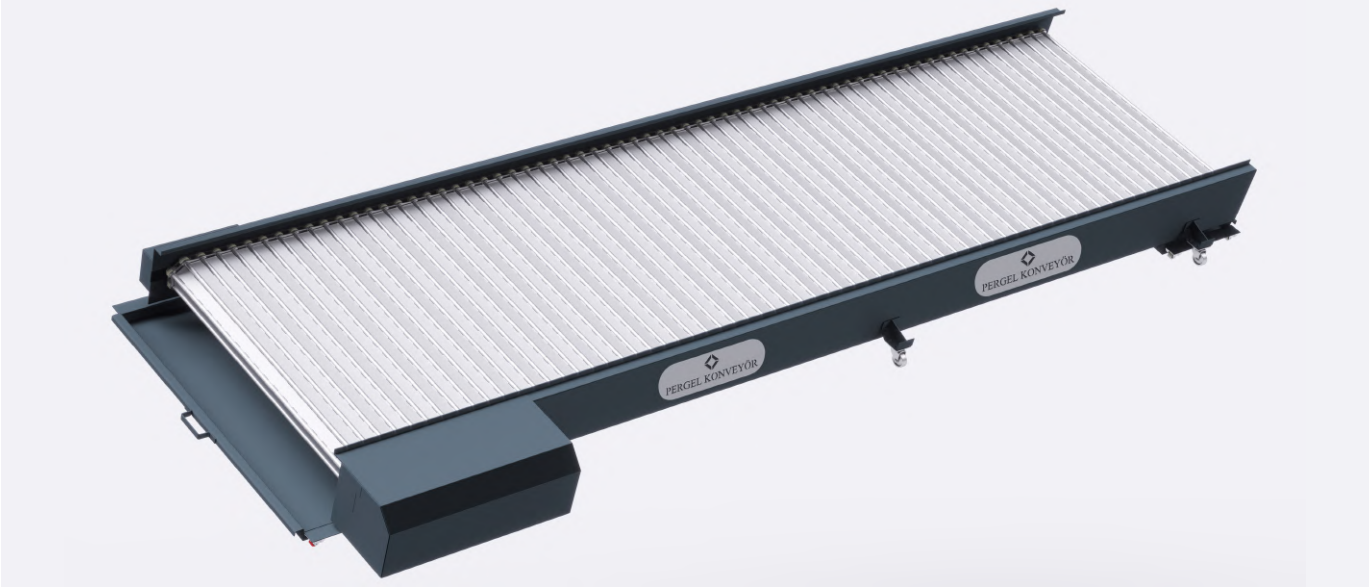

Конвейер, используется для транспортировки деталей, заусенцев и остатков резки, образующихся во время резки на станках лазерной резки с ЧПУ.

Pieces, burrs and cutting formed during cutting in CNC laser cutting machines they are conveyors used to transport wastes out of the machine.

PERGEL KONVEYÖR

БУМАЖНЫЙ ФИЛЬТР-СЕПАРАТОР / PAPER FILTER SEPARATOR

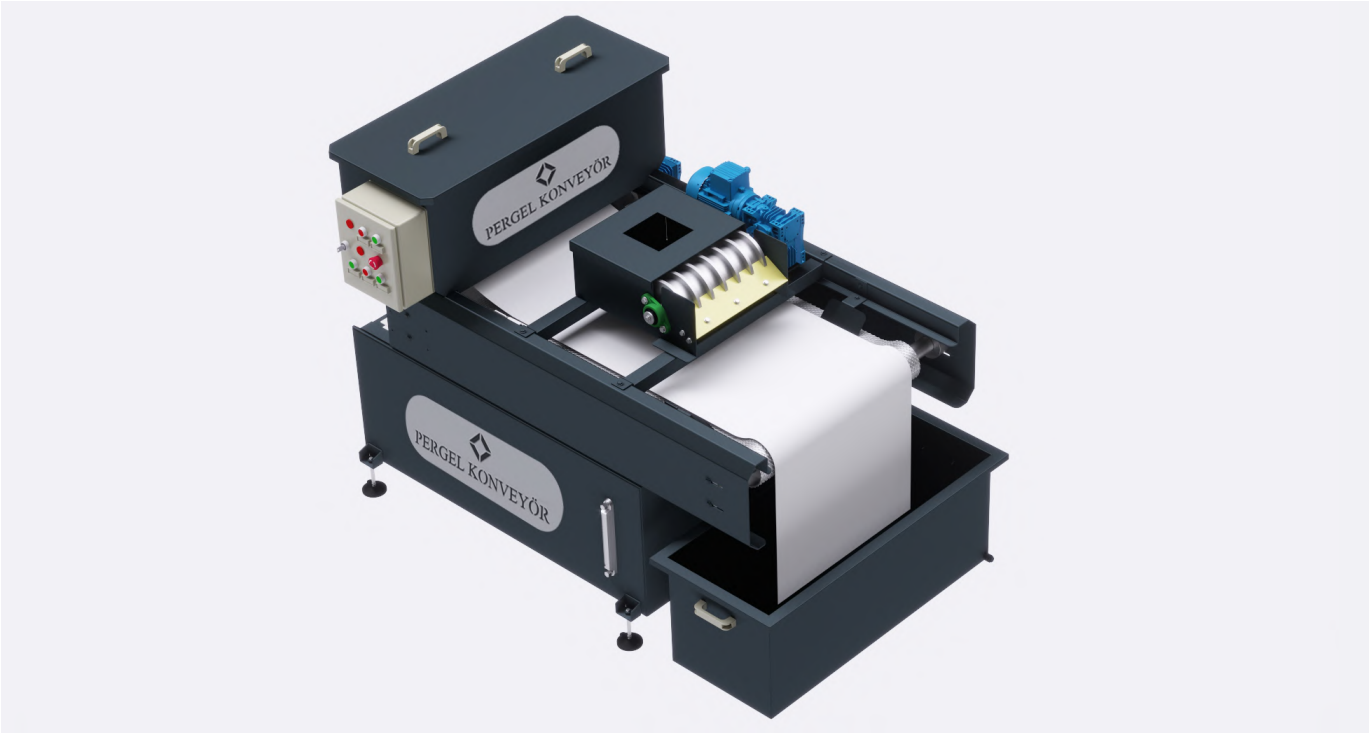

Используется в обрабатывающих центрах с ЧПУ, где требуется чистая охлаждающая/режущая жидкость, а также для очистки охлаждающих и режущих жидкостей шлифовальных станков, в процессе предварительной фильтрации жидкости, используемой в проволочно-вырезной электроэрозионный станках и в похожих процессах.

При в первом попадании загрязненной воды в сепаратор, очищается с помощью бумажного фильтра, как только засоряется отверстие в области, где загрязненная вода, уровень воды повышается, благодаря автоматическому переключателю, бумажный рулон выдвигается вперед и обновляет область куда поступает грязная вода.

Этот процесс повторяется непрерывно.

Можно добавить магнитный блок для отделения пригодной мелкой стружки и пыли для переработки.

It is used in CNC machining centers where clean cooling/cutting fluid is needed, and in the cleaning of cooling and cutting fluids of grinding benches, in the pre-filtering process of the liquid used in wire erosion and electro-erosion benches and in similar applications.

When the dirty liquid reaches the separator for the first time, it is cleaned by means of a paper filter, when the pores in the area where the dirty water comes into contact with it, the water level rises, thanks to the automatic switch, the paper roll is brought forward and the area where the dirty water comes from is renewed.

This process is repeated continuously.

A magnetic unit can be added to separate very fine chips and dust,as well as recyclable chips.

Магнитный блок / MAGNETIC UNIT

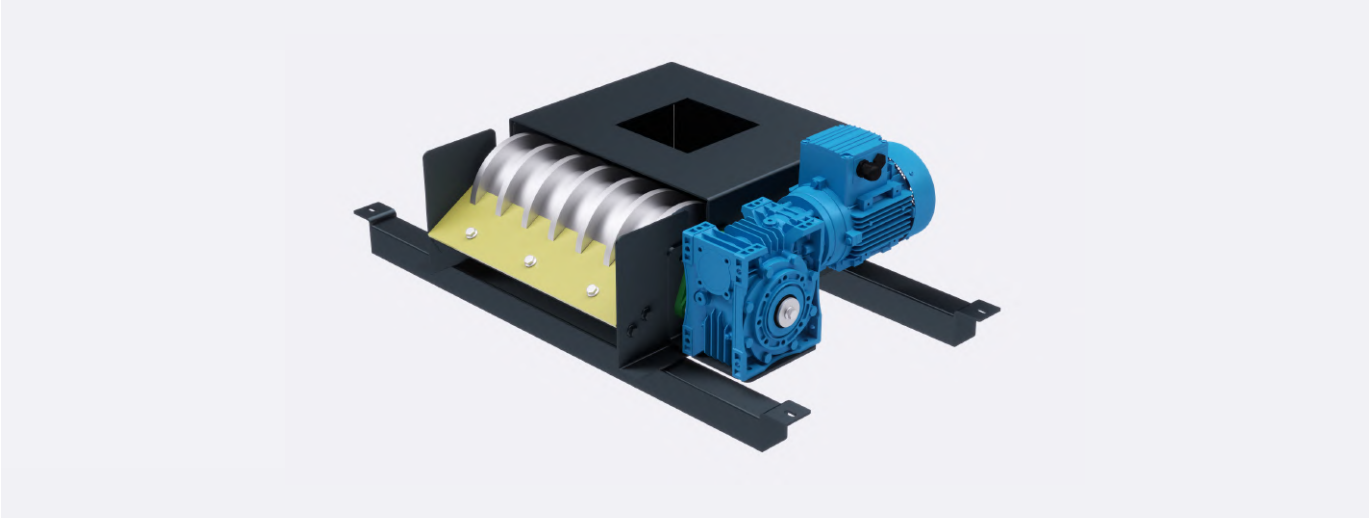

Магнитный скребковый фильтр, который используется для отделения мелких стружек и минералов от жидкостей и других смесей, отфильтровывает частицы с помощью сильного магнитного поля, создаваемого имеющимися у него магнитами.

Снижает расход бумаги в сепараторах, так как разделяет и фильтрует частицы в охлаждающей жидкости.

The magnetic scraper filter, which is used to separate fine sawdust and minerals from liquids and other mixtures, filters the particles with the intense magnetic field created by the magnets it has.

It reduces the paper consumption in the separators as it filters the parts in the coolant by separating it.

БЛОК БАРАБАННОГО-ФИЛЬТРА / DRUM FILTER UNIT

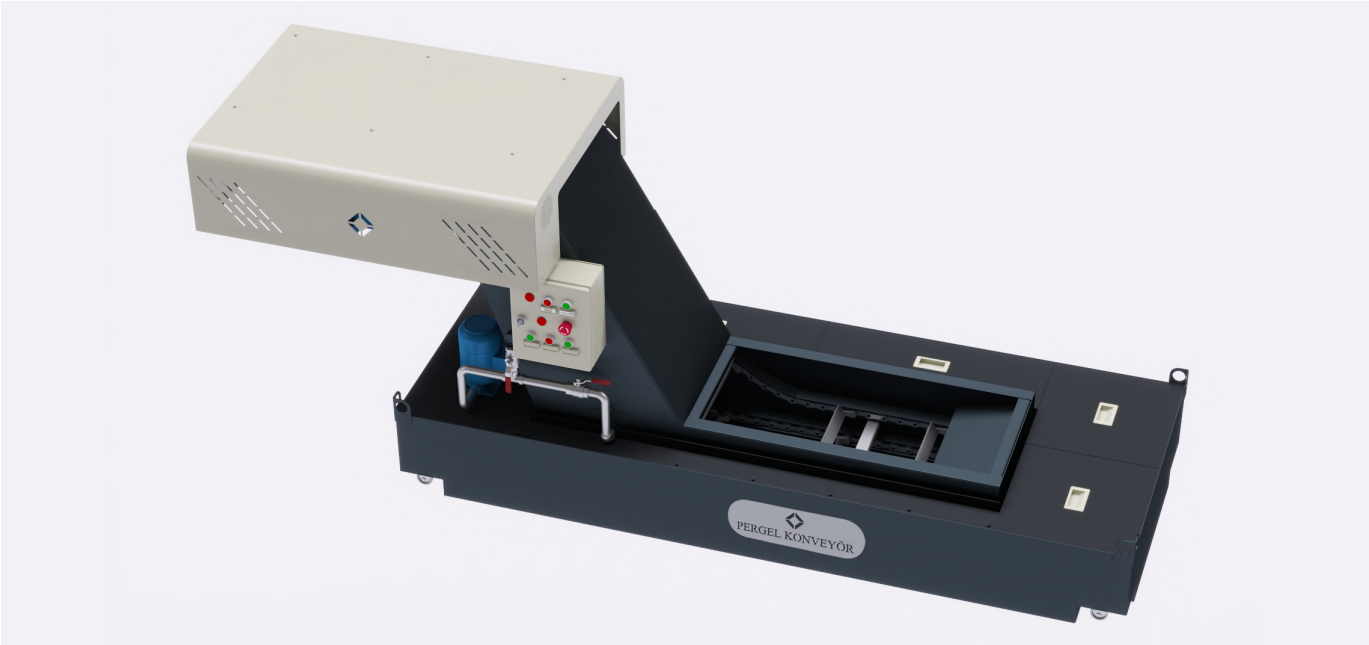

Барабанной фильтр, во время удаления стружки со станка, фильтрует используемые охлаждающие и режущие жидкости до 50 микрон и обеспечивает их беспроблемный возврат в станок.

Движение фильтровального барабана, размещенного в конвейере, обеспечивается за счет привода цепей, несущих скребковые поддоны.

Фильтр за счет вращения вокруг себя грязная вода выходит из фильтра.

С течением времени крупицы, прилипшие к поверхности фильтра, через определенные промежутки времени очищаются распыляемой водой в фильтре, и предотвращается засорение.

Таким образом можно используются одновременно, самоочищающийся фильтр и конвейер.

Важнейшим преимуществом барабанного фильтра является то, что он исключает расход бумажного фильтра в сепараторах.

While the drum filter removes the chips from the machine tool, it filters the used cooling and cutting fluids up to 50 microns and ensures that they are returned to the machine without any problems.

By driving the chains carrying the scraper pallets, the movement of the filtered drum placed in the conveyor is ensured.

As the filter rotates around itself, dirty water passes through the filter.

Particles adhering to the filter surface over time, with water sprayed through the filter periodically.

Cleaned and the filter is prevented from clogging.

Thus, the constantly self-cleaning filter and conveyor are used at the same time.

The most important advantage of the drum filter is that it eliminates the paper filter consumption in the separators.

СИСТЕМЫ ПЕРЕРАБОТКИ СТРУЖКИ / CHIPWARE RECYCLING SYSTEMS

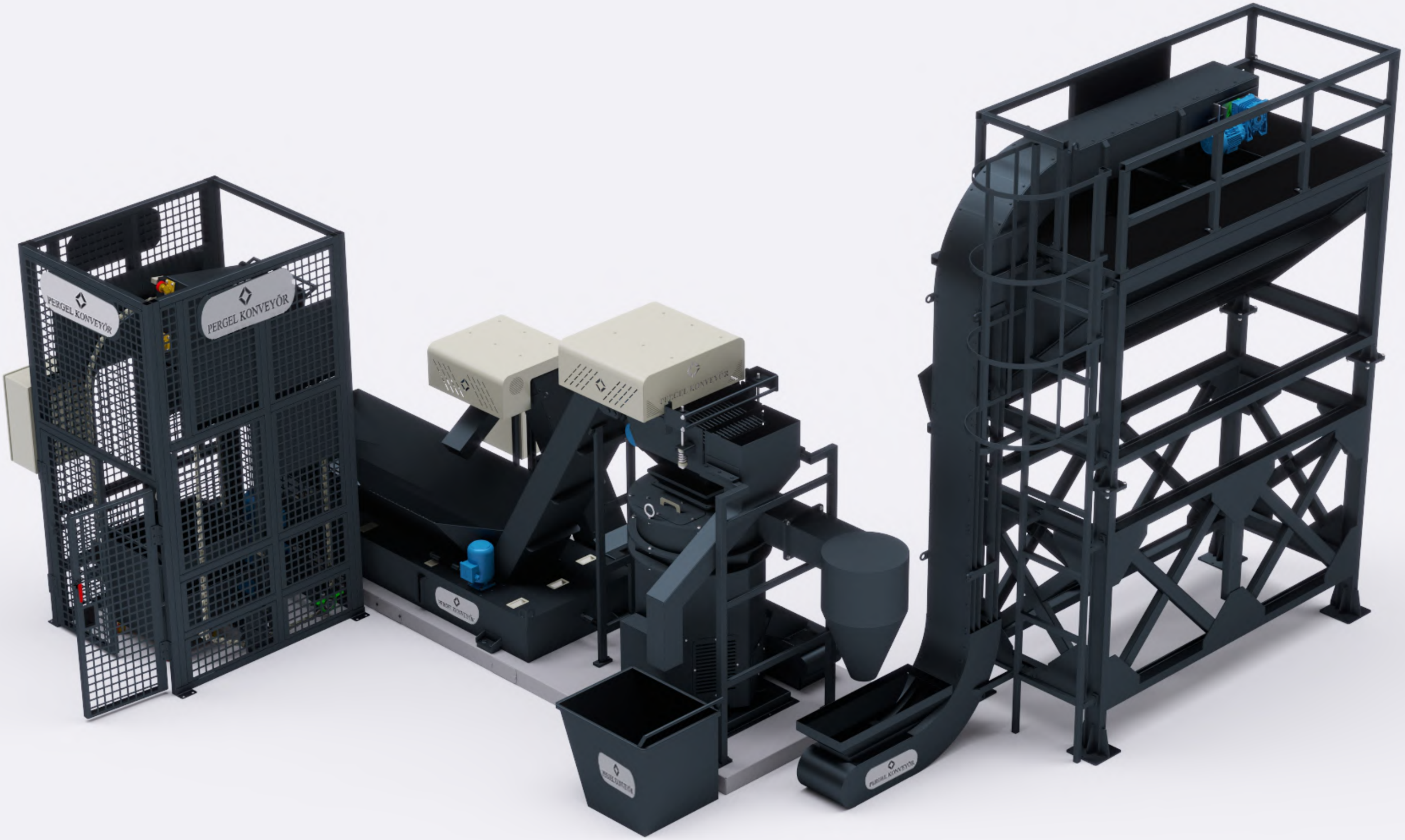

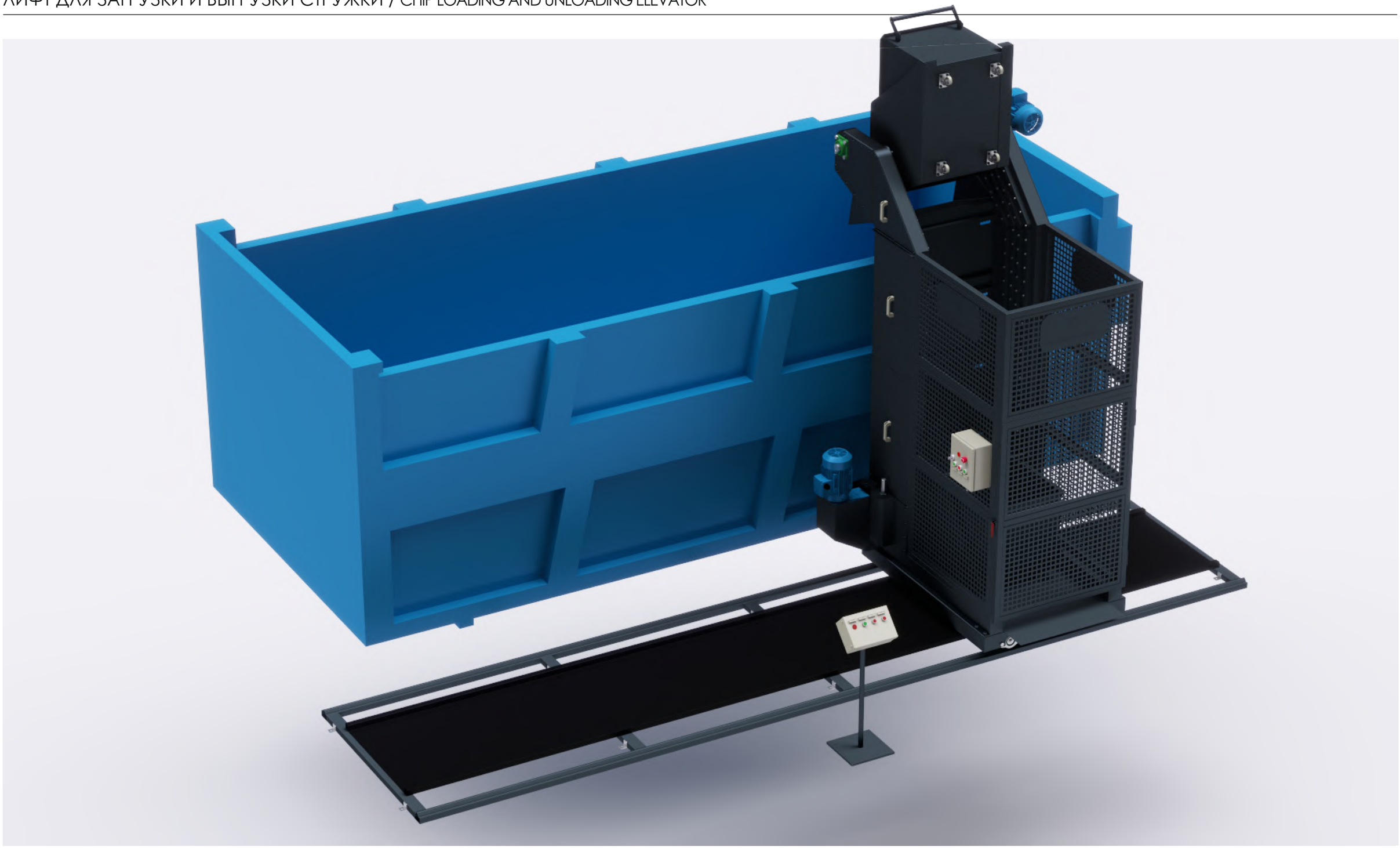

Используется для выгрузки и загрузки скопившейся в тележке стружки на определенную высоту в конвейер, контейнер или бункер.
Лифт для загрузки и выгрузки стружки имеет конструкцию, состоящую из стального корпуса.
Размеры лифта изготавливаются под нужный размер. Лифтовая система является самым быстрым способом доставки стружки на склад металлолома.
Это наиболее практичный метод, обеспечивающий перемещение стружки с тележки в конвейер, бункер и контейнер без использования вилочного погрузчика или крана.

It is used for unloading / loading the chips accumulated from the machine tools to the chip trolley into the conveyor, container or silo at a certain height.
The chip loading and unloading elevator has a structure consisting of a steel construction body.
Elevator dimensions are manufactured to the desired size.
Elevator system is the fastest method for shavings to pass to the scrapyard.
It is the most practical method that provides the transfer of sawdust from the chip trolleys to the conveyor, silo and container without using a forklift or crane.

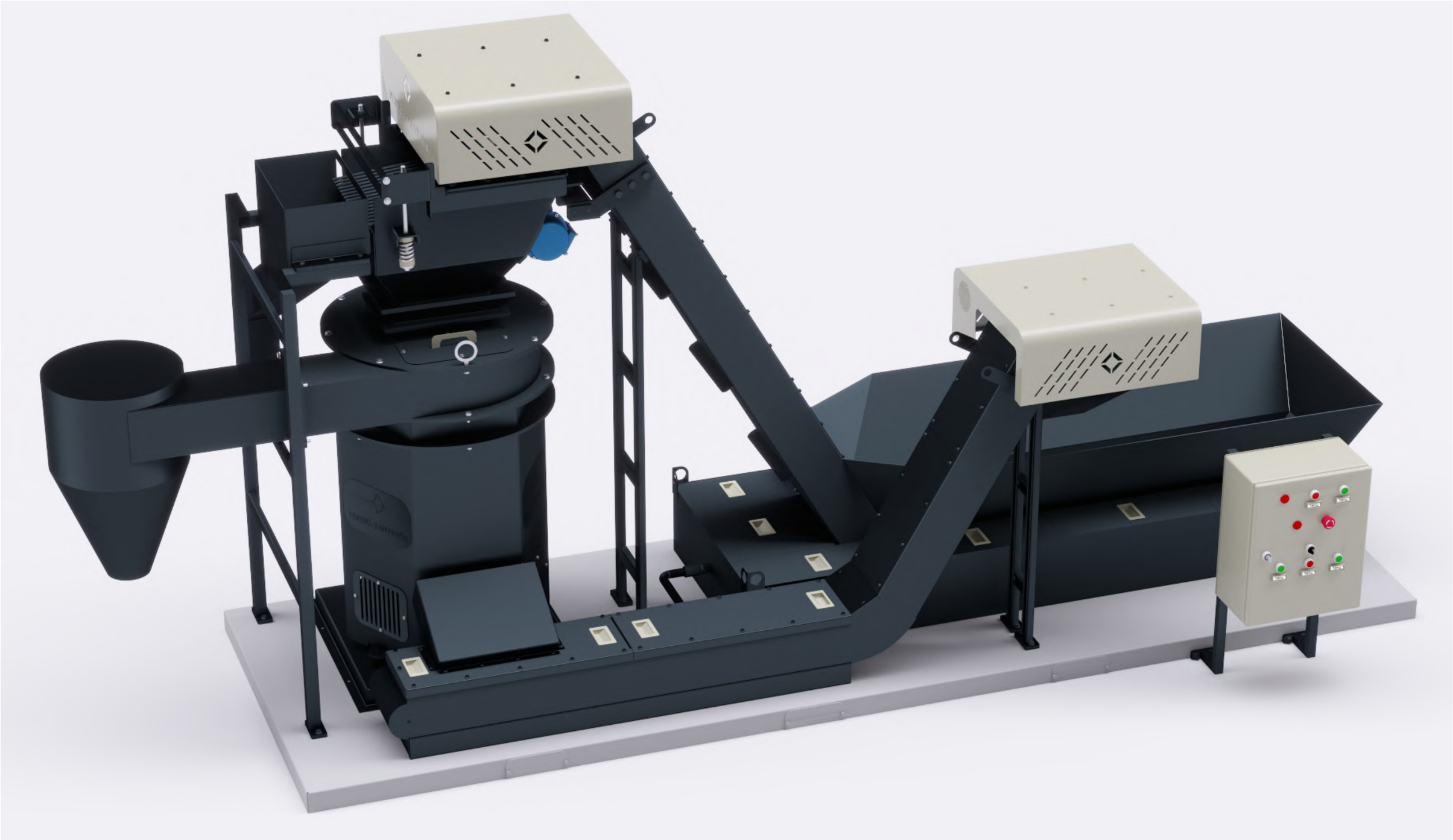

Это сложные системы, используемые для разделения стружки и смеси охлаждающей/режущей жидкости, после работ на производстве стружек.
В системе используются стальной ленточный конвейер, скребковый конвейер, вибросито и центрифуга.
После отделения охлаждающей/режущей жидкости снова фильтруется и выдавливается обратно в систему, таким образом достигается переработка.
Система обеспечивает сушку стружки, делая их более ценными и позволяет повторно использовать масло.

These are complex systems used for the separation of sawdust and cooling/cutting fluid mixture after machining in machining.
In the system, steel pallet chip conveyor, bottom scraping conveyor, vibro-sieve and centrifuge are used in coordination.
After the cooling/cutting fluid is separated, it is filtered again and pressed back into the system. thus recovery is achieved.
The system ensures that the sawdust is dried, making the sawdust more valuable and reusing the recovered oils.

БУНКЕР СТРУЖКИ / CHIP SILO

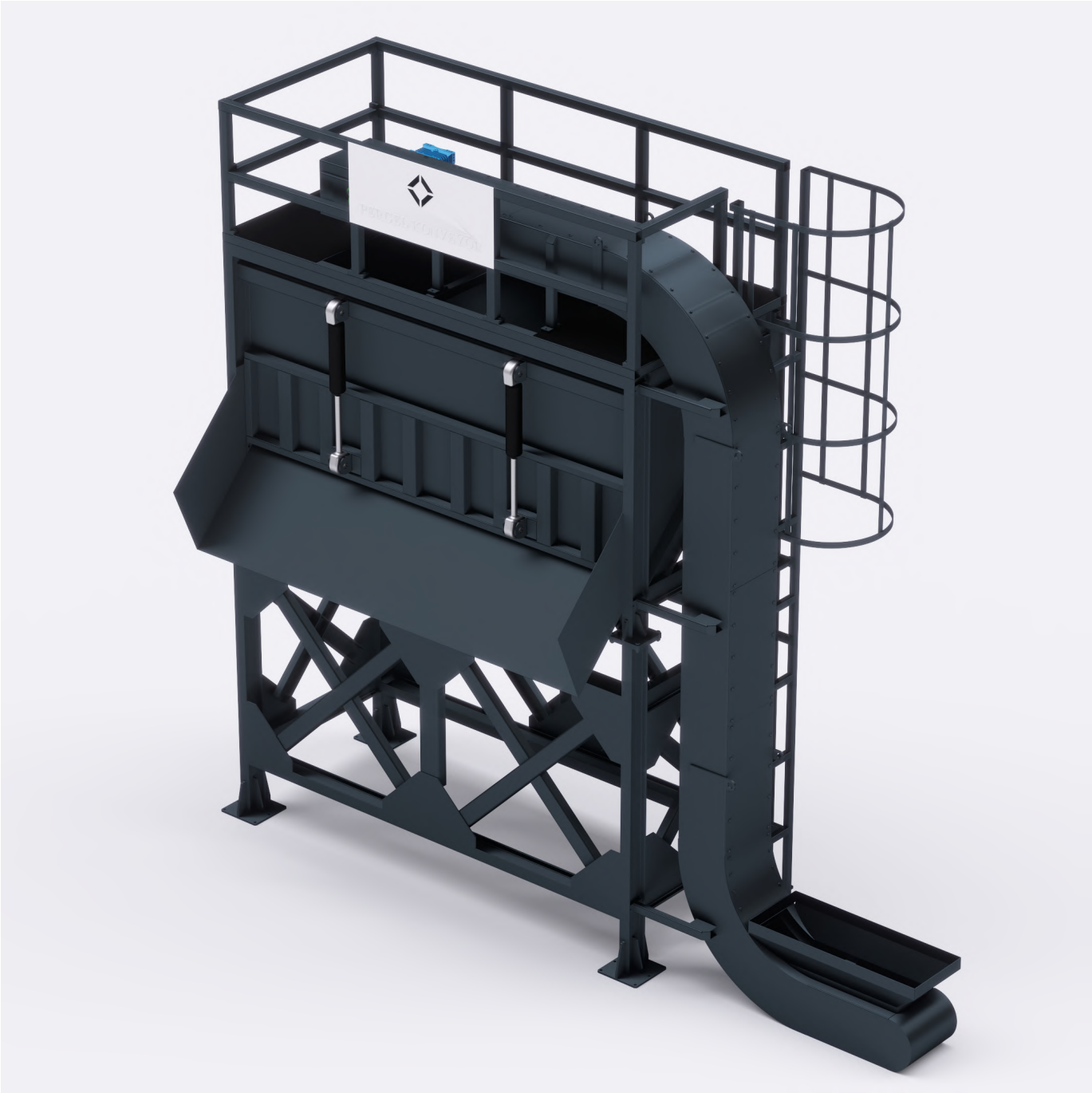

Вместительное хранилище стружки, поступающих с линейных конвейеров и в любое время можно выгрузить стружку в грузовые и др. машины.

Для возможности загрузки в грузовик, имеются крышки гидравлических цилиндров, которые можно открывать и закрывать.

Нет затрат на техническое обслуживание, возможно изготовление в любый размерах и имеют долгий срок службы.

High-capacity storage of chips coming out of line conveyorsand trucks etc. when requested. structures that allow transportation to vehicles.

It has hydraulic cylinder covers that can be opened and closed for loading to vehicles.

There are no maintenance costs, they can be made in the desired capacity and have a long life.

ЦЕНТРИФУГА / CENTRIFUGAL

Центрифуга- это система, которая с помощью центробежной силы отделяет смеси охлаждающей/режущей жидкости и стружки, пропуская ее через фильтр.

После отделения охлаждающей/режущей жидкости ее снова фильтруют и перекачивают в систему для восстановления.

После процесса снижается ниже 3% содержание влаги в стружке.

Для стальной стружки, производительность центрифуги составляет минимум 300 кг/час, максимум 5000 кг/час. Доступны разные модели для разных мощностей.

Стружка, подлежащая центрифугированию, должна иметь дробную стружку (не более 20-30 мм).

Centrifuge is a system that separates the sawdust and coolant cutting fluid mixture after processing the metal by passing it through a filter by means of centrifugal force.

After the cooling cutting fluid is separated, it is filtered again and the system is pumped to recover.

Post-procedure the moisture content in the sawdust is reduced below 3%. In steel swarf, the capacity of the swarf to be centrifuged is minimum 300 kg / hour, maximum 5,000 kg / hour.

Different models are available for different capacities.

The swarf to be centrifuged should be broken swarf (not exceeding 20-30 mm).

ТЕЛЕЖКА ДЛЯ СТРУЖКИ / CHIP TROLLEY

Используется для сбора стружки выходящей из конвейера и для сбора стружки со дна конвейера.

В основании тележки имеется сливной клапан для охлаждающей/режущей жидкости.

Он может быть изготовлен в педальном, опрокидываемом и различных видах, а также в желаемых размерах.

It is used for accumulating the chips coming out of the chip conveyor and discharging the sawdust to the chip storage by taking the sawdust from the bottom of the conveyor.

There is a drain valve at the bottom for the cooling/cutting fluid that may accumulate inside the car.

It can be produced in pedal, tiltable type and various types, as well as in special sizes.

ТЕХНИЧЕСКАЯ ИНФОРМАЦИЯ / TECHNICAL INFORMATION

ТЕХНИЧЕСКАЯ ДОКУМЕНТАЦИЯ КОНВЕЙЕРОВ СТРУЖКИ / CHIP CONVEYOR TECHNICAL DOCUMENT

ВИДЫ КОНВЕЙЕРОВ		ТЕХНИЧЕСКАЯ ИНФОРМАЦИЯ ИСПОЛЬЗУЕМОЙ ЦЕПИ		
		ШАГ ЦЕПИ	ВИД	РАЗРЫВНАЯ НАГРУЗКА
SKC	СТАЛЬНОЙ ЛЕНТОЧНЫЙ КОНВЕЙЕР	31.75 мм	A 2052 HP	21800
		38.10 мм	A/C 2062 HP	29500
		50.80 мм	A 2082 HP	55600
		63.50 мм	A/C 2100 HP	88500
SKD	СКРЕБКОВЫЙ КОНВЕЙЕР	31.75 мм	A 2052	21800
		38.10 мм	A/C 2062	29500
		50.80 мм	A 2082	55600
		63.50 мм	A/C 2100	88500
SKM	МАГНИТНЫЙ КОНВЕЙЕР	31.75 мм	A 2052 HP	21800
		38.10 мм	A/C 2062 HP	29500
		50.80 мм	A 2082 HP	55600
		63.50 мм	A/C 2100 HP	88500
SKP	ЛИНЕЙНЫЙ КОНВЕЙЕР	50.80 мм	A 2082 HP	55600
		63.50 мм	A/C 2100 HP	88500

CONVEYOR TYPES		CHAIN TECHNICAL INFORMATION		
		PITCH	TYPE	BREAKING STRENGTH F (N)
SKC	HINGED BELT CHIP CONVEYOR	31.75 mm	A 2052 HP	21800
		38.10 mm	A/C 2062 HP	29500
		50.80 mm	A 2082 HP	55600
		63.50 mm	A/C 2100 HP	88500
SKD	DRAG (SCRAPER) CONVEYOR	31.75 mm	A 2052	21800
		38.10 mm	A/C 2062	29500
		50.80 mm	A 2082	55600
		63.50 mm	A/C 2100	88500
SKM	MAGNETIC CHIP CONVEYOR	31.75 mm	A 2052 HP	21800
		38.10 mm	A/C 2062 HP	29500
		50.80 mm	A 2082 HP	55600
		63.50 mm	A/C 2100 HP	88500
SKP	SCRAP CONVEYOR	50.80 mm	A 2082 HP	55600
		63.50 mm	A/C 2100 HP	88500

ВИДЫ КОНВЕЙЕРОВ	ВИДЫ СТРУЖКИ	НЕПРЕРЫВНАЯ СТРУЖКА	МЕТАЛЛИЧЕСКАЯ СТРУЖКА	РЕЖУЩАЯ СТРУЖКА	МЕЛКАЯ СТРУЖКА	НЕПРЕРЫВНАЯ АЛ. СТРУЖКА	АЛЮМИНИЕВАЯ СТРУЖКА	ЛАТУННАЯ СТРУЖКА	ПЛАСТИКОВАЯ СТРУЖКА
	СТАЛЬНОЙ ЛЕНТОЧНЫЙ КОНВЕЙЕР	+	+	+		+			+
	СКРЕБКОВЫЙ КОНВЕЙЕР			+	+		+	+	+
	МАГНИТНЫЙ КОНВЕЙЕР			+	+				
	ЛИНЕЙНЫЙ КОНВЕЙЕР	ИДЕАЛЬНЫЙ ДЛЯ ТРАНСПОРТИРОВКИ ДЕТАЛИЙ. ПОЖАЛУЙСТА, ЗАПРОСИТЕ ПОДРОБНУЮ ИНФОРМАЦИЮ							

CONVEYOR TYPES	CHIP TYPE	CONTINUOUS CHIPS	METAL CHIPS	CHOPPED CHIPS	THIN CHIPS	CONTINUOUS AL. CHIPS	ALUMINUM CHIPS	BRASS CHIPS	PLASTIC CHIPS
	HINGED BELT CHIP CONVEYOR	+	+	+		+			+
	DRAG (SCRAPER) CONVEYOR			+	+		+	+	+
	MAGNETIC CHIP CONVERYOR			+	+				
	SCRAP CONVEYOR	CONVENIENT FOR CONVEYING PARTS. PLEASE REQUEST DETAILED INFORMATION.							

ТЕХНИЧЕСКАЯ ИНФОРМАЦИЯ / TECHNICAL INFORMATION

ЦЕНТРИФУГА / CENTRIFUGAL

МОДЕЛЬ	МОТОР	ПРОИЗВОДИТЕЛЬНОСТЬ		ВЫСОТА мм	ГАБАРИТНЫЕ РАЗМЕРЫ мм
		СТАЛЬНАЯ И ЛАТУННАЯ СТРУЖКА	АЛЮМИНИЕВАЯ СТРУЖКА		
VD 40	4 kw	300 кг / час	100 кг / час	1350	700 x 850
HD 50	4 kw	600 кг / час	200 кг / час	1500	1300 x 1500
HD 82	11 kw	2000 кг / час	700 кг / час	2400	1100 x 1900
HD 100	18 kw	5000 кг / час	1750 кг / час	2910	1650 x 2330

MODEL	MOTOR POWER	CONTINUOUS CAPACITY		Height mm	Space Reguirement mm
		Steel and Brass Chips	Alumiminiun Chips		
VD 40	4 kw	300 kg / hour	100 kg / hour	1350	700 x 850
HD 50	4 kw	600 kg / hour	200 kg / hour	1500	1300 x 1500
HD 82	11 kw	2000 kg / hour	700 kg / hour	2400	1100 x 1900
HD 100	18 kw	5000 kg / hour	1750 kg / hour	2910	1650 x 2330

БЛОК БАРАБАННОГО-ФИЛЬТРА / DRUM FILTER UNIT

ПРОИЗВОДИТЕЛЬНОСТЬ (л/мин)	**50 микрон**					
	100	200	300	400	500	1000
ПОДХОДЯЩИЕ ВИДЫ СТРУЖКИ	СТАЛЬНОЙ МАТЕРИАЛ (РЕЖУЩАЯ СТРУЖКА, МЕЛКАЯ СТРУЖКА, ЧАСТИ ИЗДЕЛИЯ)					
ВИДЫ ЭЛЕКТРИЧЕСКИХ СОЕДИНЕНИЙ	ШКАФ УПРАВЛЕНИЯ, РОЗЕТКА, ПЕРЕКЛЮЧАТЕЛЬ КУЛАЧКОВЫЙ					

CAPACITY (lt/min)	**50 micron**					
	100	200	300	400	500	1000
CHIP TYPE	STEEL METERIAL (CHOPPED CHIPS, THIN CHIPS, PARTS MATERIAL)					
ELECTRICAL CONTROL	PANEL, SOCKET, SWITCH					

ТЕХНИЧЕСКАЯ ИНФОРМАЦИЯ / TECHNICAL INFORMATION

ПОГРУЗОЧНО-РАЗГРУЗОЧНОЕ ЛИФТ / CHIP LOADING - DISCHARGING ELEVATOR

ПОГРУЗОЧНО - РАЗГРУЗОЧНЫЙ ЛИФТ	
ВИД	ЦЕПНОЙ ПРИВОД
ШАГ ЦЕПИ	(50.80 - 63.50 мм.)
ГРУЗОПОДЪЕМНОСТЬ (макс.)	100 кг - 2500 кг
ПОДХОДЯЩИЕ МАТЕРИАЛЫ	Все виды стружки, Полуфабрикаты и Готовые изделия
ВИДЫ ЭЛЕКТРИЧЕСКИХ СОЕДИНЕНИЙ	ПЛК Управление, Шкаф управления, Розетка, Переключатель кулачковый

CHIP LOADING / DISCHARGING ELEVATOR	
TYPE	CHAIN DRIVE
PITCH	(50.80 - 63.50 mm.)
CAPACITY	100 кг - 2500 кг
TRANSPORTABLE MATERIAL	ALL CHIP, SEMI PRODUCT AND FULL PRODUCT
ELECTRICAL CONTROL	PLC CONTROL, PANEL, SOCKET, SWITCH

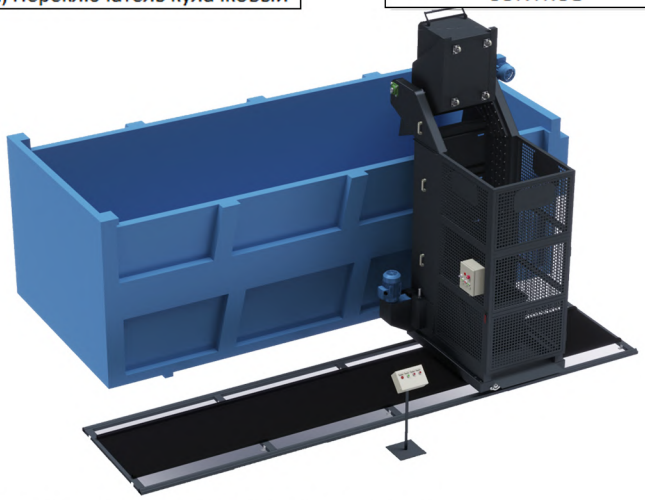

БУМАЖНЫЙ ФИЛЬТР-СЕПАРАТОР / PAPER FILTER SEPARATOR

ВИД	РАСХОД	
	л/мин	л/мин
	ЭМУЛЬСИЯ	МАСЛО
SFU 5 - 28	60	30
SFU 7 - 28	80	40
SFU 7 - 30	110	55
SFU 10 - 28	165	80
SFU 10 - 30	220	110

TYPE	INLET FLOW RATE	
	lt/min	lt/min
	EMULSION	OIL
SFU 5 - 28	60	30
SFU 7 - 28	80	40
SFU 7 - 30	110	55
SFU 10 - 28	165	80
SFU 10 - 30	220	110

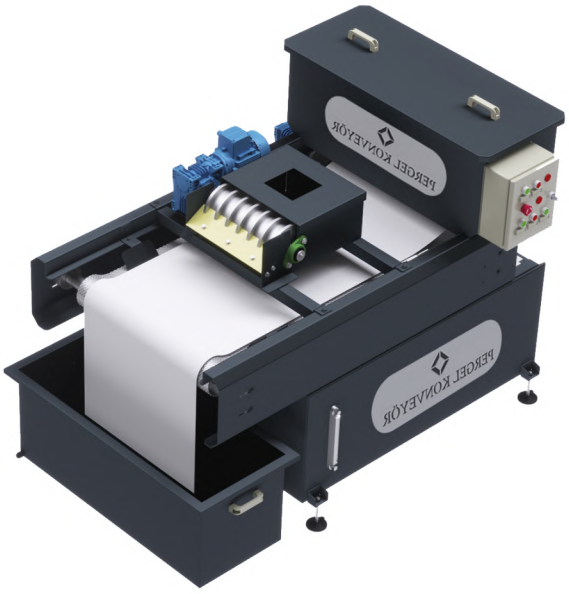

PERGEL

KONVEYÖR

Все для конвейеров…

www.pergelkonveyor.com

PERGEL MAKİNE SAN. TİC. LTD. ŞTİ.

Контакты / CONTACT US

0454 361 4 362
0531 928 0 387

www.pergelkonveyor.com
info@pergelkonveyor.com
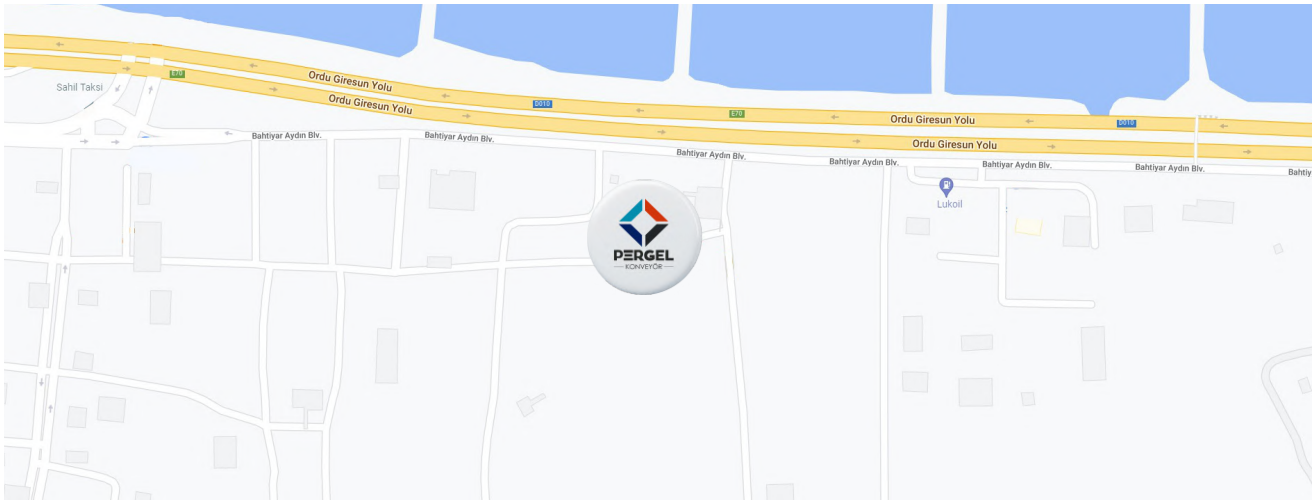
Yeni Mahalle Giresun Cad. No:4/A
Piraziz / GİRESUN